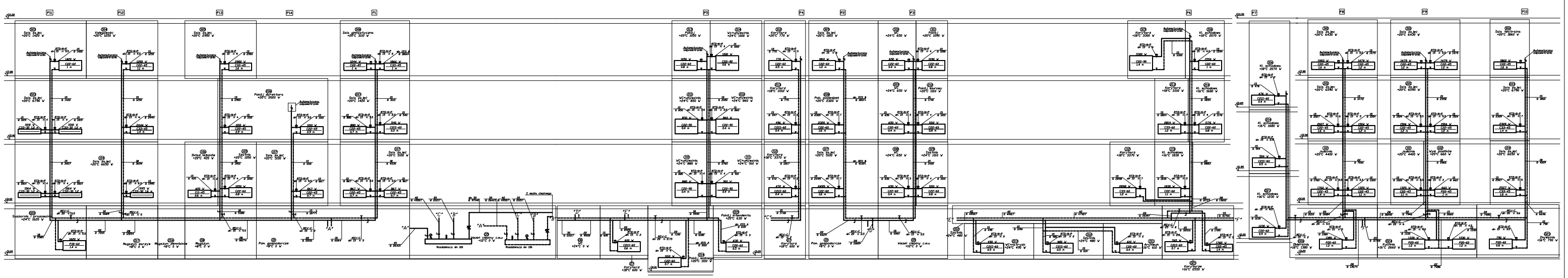

Wykonawca:	Biuro Projektowe "A K A P I T" ul. Pierwszej Brygady 40 49-300 BRZEG	Inwestor: Gmina Miasto Brzeg ul. Robotnicza 12 49-300 BRZEG	
Faza projektu:	P R O J E K T B U D O W L A N O - W Y K O N A W C Z Y		
Temat:	Projekt budowlano-wykonawczy instalacji c.o. i c.w.u	Branża:	SANITARNA
Lokalizacja:	PRZEDSZKOLE PUBLICZNE NR 11 49-300 Brzeg, ul. Spacerowa 3	Data:	Styczeń 2008
Nazwa rysunku:	INSTALACJA C.O. I C.W.U ROZWINIĘCIE INSTALACJI C.O.	Skala:	1:100
	Imię i nazwisko	Nr uprawnień	Podpis
Projektował:	mgr inż. Ewa Piętrzak-Chojnicka	OPL/002a/POOS/03	Numer rysunku: 6/S
Opracował:	mgr inż. Paweł Anielkiewicz		